UE5819系列

外转子无框力矩电机

参数	UE5819
额定电压 (VDC)	48
额定功率 (W)	204
额定转矩 (N.m)	0.78
最大转矩 (N.m)	2.1
额定电流 (A)	5
最大电流 (A)	15
额定转速 (rpm)	2500
最高转速 (rpm)	3500
转矩参数 (Nm/A)	0.15
转动惯量 (kg.cm^2)	0.25
反电势系数 (V/Krpm)	13.7
线电阻 (ohms@20℃)	0.93
线电感 (mh)	0.42
极对数 (2P)	13
重量 (kg)	0.167
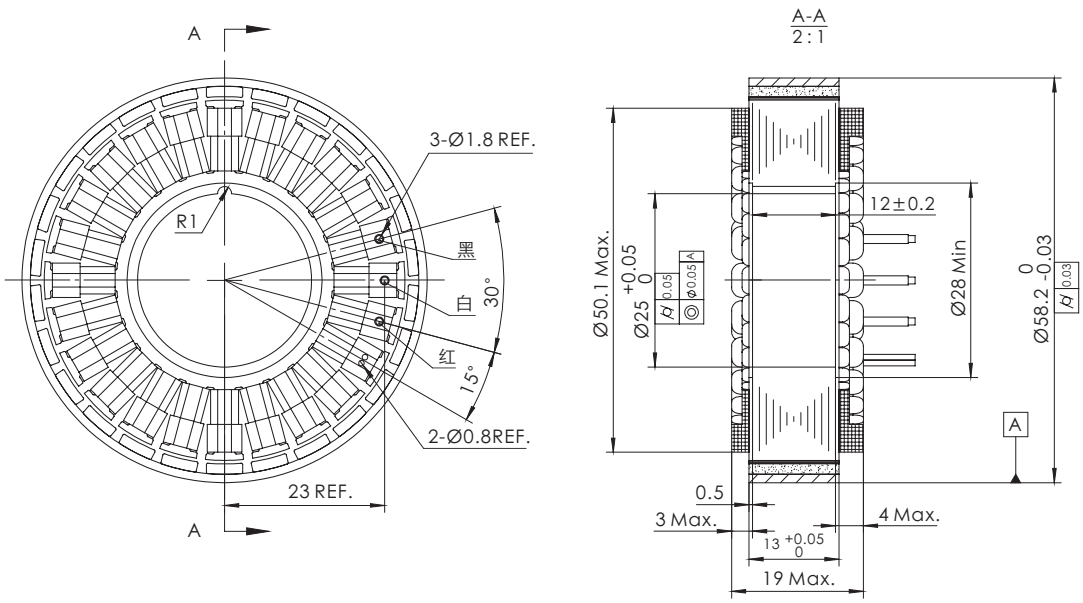
规格图纸