UE6830系列

外转子无框力矩电机

参数	UE6830
额定电压 (VDC)	48
额定功率 (W)	471.2
额定转矩 (N.m)	1.8
最大转矩 (N.m)	5.1
额定电流 (A)	10
最大电流 (A)	38
额定转速 (rpm)	2500
最高转速 (rpm)	2874
转矩参数 (Nm/A)	0.18
转动惯量 (kg.cm^2)	0.8
反电势系数 (V/Krpm)	16.7
线电阻 (ohms@20℃)	0.4
线电感 (mh)	0.27
极对数 (2P)	13
重量 (kg)	0.345

规格图纸

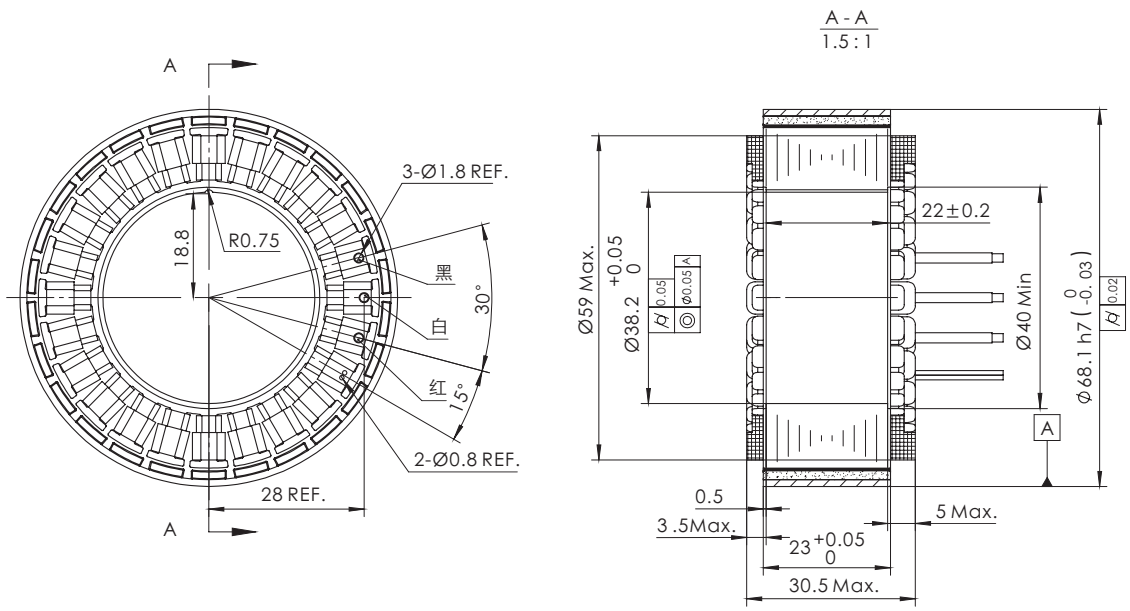

版权所有 © 强和电机 24小时技术支持：18675590097 网址：https://www.mosrac.cn